(PRANCHA A1 - 841 X 594mm)

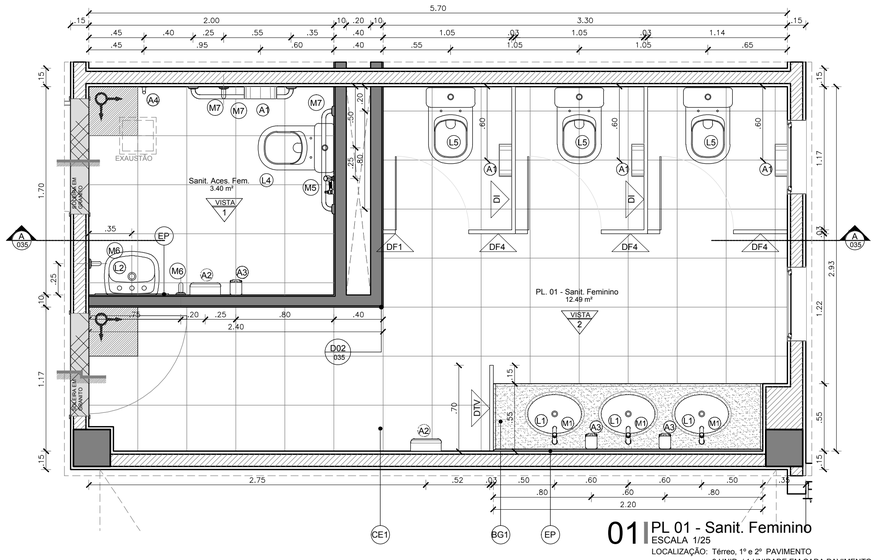

01 | PL 01 - Sanit. Feminino
ESCALA 1/25
LOCALIZAÇÃO: Térreo, 1º e 2º PAVIMENTO
3 UNID. / 1 UNIDADE EM CADA PAVIMENTO

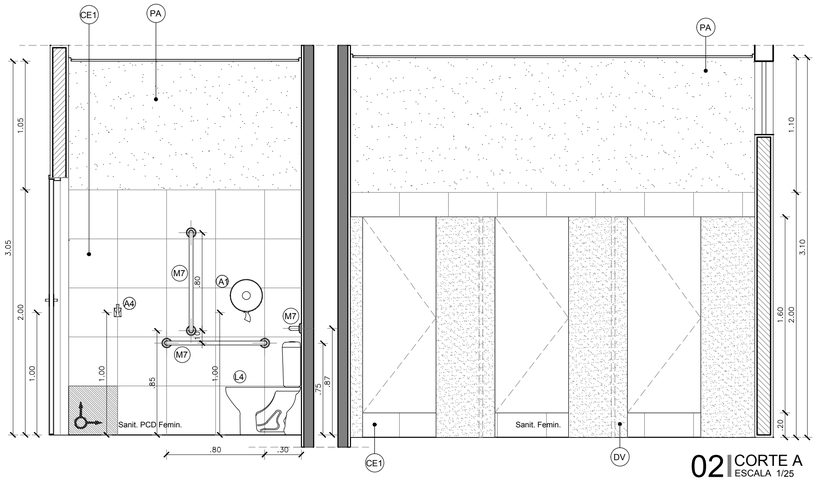

02 | CORTE A
ESCALA 1/25

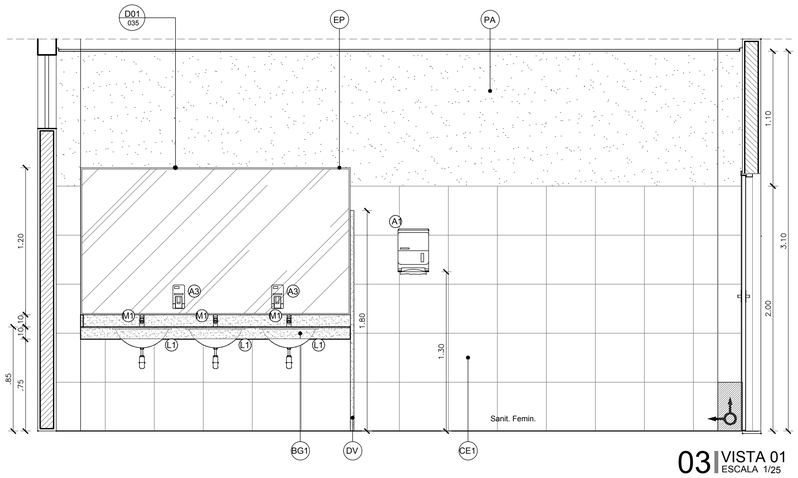

03 | VISTA 01
ESCALA 1/25

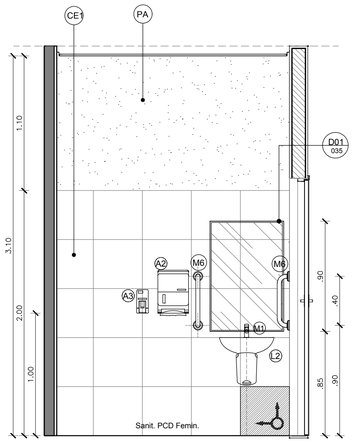

04 | VISTA 02
ESCALA 1/25

LEGENDA DE LOUÇAS, METAIS E ACESSÓRIOS

LOUÇAS

- L1 CUBA DE EMBUTIR OVAL L59.17 DECA NA COR BRANCO GELO OU SIMILAR
- L2 LAVATÓRIO COM COLUNA PEQUENO DECA LINHA CONFORTO L510 + C510 NA COR BRANCO GELO OU SIMILAR
- L3 TANQUE DE LOUÇA DECA TQ.01, 18L, COR BRANCO GELO, COM ESFREGADOR OU SIMILAR (DML)
- L4 BACIA COM CAIXA ACOPLADA DECA VOGUE PLUS LINHA CONFORTO P515.17 NA COR BRANCO E ASSENTO PARA VASO SANITÁRIO DECA VOGUE PLUS AP51 OU SIMILAR (Sanitários PCD)
- L5 BACIA COM CAIXA ACOPLADA COM BOTÃO DUPLO ACIONAMENTO DUAL FLUX DECA LINHA VOGUE PLUS P505 NA COR BRANCO GELO E ASSENTO PARA VASO SANITÁRIO DECA PARA BACIA VOGUE PLUS AP51 OU SIMILAR (Sanitários não acessíveis)
- L6 MICTÓRIO SIFONADO DE LOUÇA BRANCA CELITE MOD. 08208 OU SIMILAR

METAIS

- M1 TORNEIRA DE BANCADA DOCOLMATIC PRESSMATIC 110 CR 17160806 FLUXO FIXO ACOMPANHA AREJADOR E RESTRITOR DE VAZÃO COM REGISTRO REGULADOR DE VAZÃO STANDARD 13030023 OU SIMILAR (sanitários e vestiários acessíveis e não acessíveis)
- M2 TORNEIRA DE PAREDE LONGA DOCOL TRIO 1158/00534606 OU SIMILAR (DML)
- M3 TORNEIRA PARA COZINHA DE PAREDE DOCOL LINHA ITAPEMA BELLA 00163960 COM ACABAMENTO CROMADO OU SIMILAR
- M4 CUBA EM AÇO INOX 50x40x30cm
- M5 DUCHA HIGIÊNICA COM REGISTRO METÁLICO FABRIMAR ACQUAJET GYRO G2195-GY OU SIMILAR (Sanitários Acessíveis)
- M6 BARRA DE APOIO PARA VASO ACESSÍVEL EM AÇO INOX 40cm DOCOL BENEFIT 00446616 OU SIMILAR
- M7 BARRA DE APOIO PARA VASO ACESSÍVEL EM AÇO INOX 80cm DOCOL BENEFIT 00446416 OU SIMILAR
- M8 CHUVEIRO METÁLICO DOCOL BONNADUCHA 00232606 OU SIMILAR, COM VÁLVULA DOCOL PARA ÁGUA FRIA PRESSMATIC CHUVEIRO 17120306 OU SIMILAR
- M9 SABONETEIRA DE PAREDE CROMADA COM ACRÍLICO LINHA TIME PERFLEX 12124010 OU SIMILAR

ACESSÓRIOS

- A1 PORTA PAPEL HIGIÊNICO ABS BRANCO KIMBERLEY-CLARK LINHA LALEKLA 30175768 OU SIMILAR
- A2 TOALHEIRO INTERFOLHAS EM ABS BRANCO KIMBERLEY-CLARK LINHA LALEKLA 30180225 OU SIMILAR
- A3 SABONETEIRA JOFEL LINHA AITANA AC70.000 NA COR BRANCA OU SIMILAR
- A4 CABIDE SIMPLES EM LATÃO MACIÇO E AÇO 304, COM SOLDA DE PRATA E FIXAÇÃO DUPLA, ACABAMENTO CROMADO (COD. 08-AV) MOLDENOX LINHA VERSALLES OU SIMILAR

LEGENDA DE REVESTIMENTOS E MATERIAIS

- CE1 REVESTIMENTO CERÂMICO BRANCO COM PLACAS TIPO GRÉS OU SEMI-GRÉS DE DIMENSÕES 40 x 40 cm, PEI-3
- PA PINTURA LÁTEX ACRÍLICA, NA COR BRANCO GELO, DUAS DEMÃOS COM MASSA E SELADOR ACRÍLICO
- EP ESPELHO PRATA POLIDO 4mm OPTIMIRROR CEBRACE OU SIMILAR COLADO COM ADESIVO 3mm A BASE DE SILICONE DE CURA NEUTRA FIXA ESPELHO OU SIMILAR. ACABAMENTO COM PROTETOR DE BORDA FIXADO SOBRE O REVESTIMENTO E PERÍMETRO EM BARRA CHATA DE ALUMÍNIO ANODIZADO NA COR NATURAL

OBSERVAÇÕES :
1 - * VERIFICAR ESPECIFICAÇÃO DE REVESTIMENTOS NO QUADRO "LEGENDA DE REVESTIMENTOS" DE ACORDO COM AS ESPECIFICAÇÕES DE PISO-PAREDE-TETO INDICADOS EM PLANTA BAIXA NO PROJETO DE ARQUITETURA.

LEGENDA DE DIVISÓRIAS E BANCADAS/BALCÕES

- DV DIVISÓRIA EM GRANITO CINZA ANDORINHA ESP.:3cm (VER PRANCHA DETALHAMENTO DE GRANITO). PORTAS EM COMPENSADO NAVAL 20mm REVESTIDO COM LAMINADO MELAMÍNICO FÓRMICA ACABAMENTO LISO NA COR L119 E CABIDE SIMPLES EM LATÃO MACIÇO E AÇO 304.
- BA BANCADA EM AÇO INOX AISI 304 COM ENCHIMENTO EM CONCRETO LEVE
- BG BANCADA EM GRANITO CINZA ANDORINHA POLIDO (VER PRANCHA DETALHAMENTO DE GRANITO)

OBSERVAÇÕES :
1 - * VERIFICAR QUADRO "LEGENDA DE REVESTIMENTOS" DE ACORDO COM AS ESPECIFICAÇÕES DE PISO-PAREDE-TETO INDICADOS EM PLANTA BAIXA NO PROJETO DE ARQUITETURA.
2 - AS INDICAÇÕES DE BANCADAS, BALCÕES E DIVISÓRIAS ESTÃO REPRESENTADAS NAS PLANTAS COM A SIMBOLOGIA ABAIXO E SEUS DETALHES ENCONTRAM-SE NAS SEGUINTES PRANCHAS:

LEGENDA DE INDICAÇÕES

- INDICAÇÃO DE CONTINUIDADE DE NÍVEL ENTRE OS AMBIENTES
- INDICAÇÃO DE MUDANÇA DE NÍVEL ENTRE OS AMBIENTES
- MARCO DE INÍCIO DA PAGINAÇÃO E CAIMENTO DO PISO

OBSERVAÇÕES GERAIS

* VERIFICAR POSIÇÃO DOS RALOS PARA CAIMENTO (2%) DO PISO.
* A PAGINAÇÃO DO REVESTIMENTO DAS PAREDES DEVERÁ SEGUIR O MESMO ALINHAMENTO DA PAGINAÇÃO DO PISO QUANDO TIVEREM AS MESMAS DIMENSÕES DO PISO.
* TODAS AS LOUÇAS E ACESSÓRIOS DO SANIT. PCD DEVERÃO OBEDECER AS INSTALAÇÕES ESPECIFICADAS PELAS NORMAS DA ABNT NBR 9050.
* NOS BANHEIROS, EXCETO OS ACESSÍVEIS E PÚBLICOS, SERÃO PREVISTOS APENAS OS PONTOS PARA AS DUCHAS HIGIÊNICAS.
* DEVERÃO SER TOMADAS MEDIDAS NA OBRA.
* AS COTAS DOS DESENHOS DESTE PROJETO ESTÃO EM METRO.
* EVENTUAIS DIVERGÊNCIAS ENTRE OS ELEMENTOS DO PROJETO E A OBRA DEVERÃO SER SUBMETIDAS À APRECIAÇÃO DOS ARQUITETOS RESPONSÁVEIS PELO PROJETO.

SIGLA E ABREVIATURAS

DXX - DETALHE ESPECÍFICO DO DESENHO

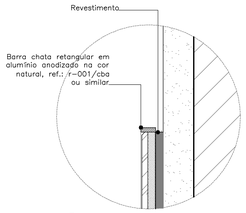

D01 - DET. ACAB. ESPELHO
ESCALA 1/2

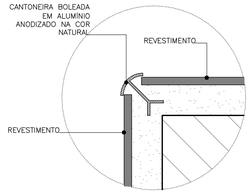

D02 - DET. CANTONEIRA
ESCALA 1/2

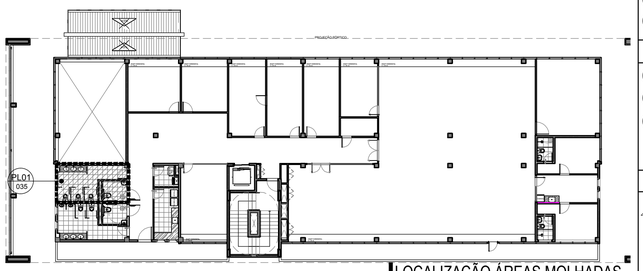

LOCALIZAÇÃO ÁREAS MOLHADAS
ESCALA 1/250

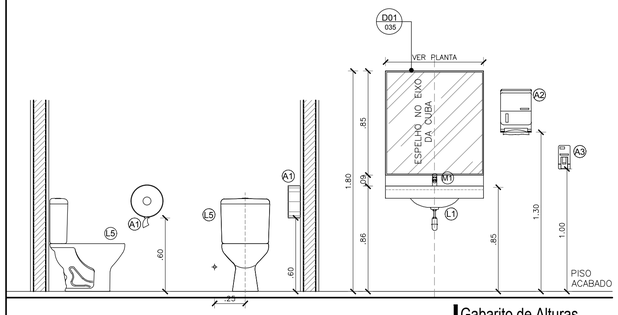

Gabarito de Alturas
ESCALA 1/25

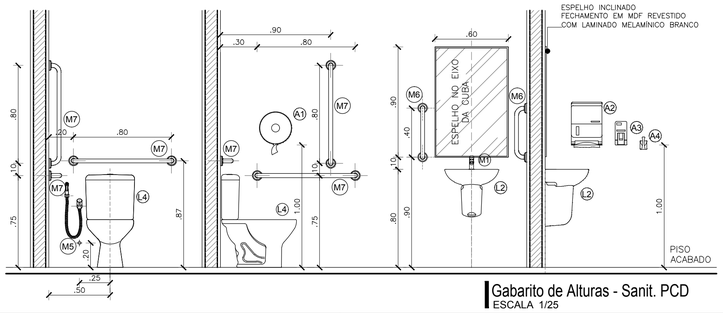

Gabarito de Alturas - Sanit. PCD
ESCALA 1/25

ARCHITECTUS
R. Canuto de Aguiar, n.1401
Fortaleza/CE – Tel:(85)3456-5000
architectusbr@gmail.com

MHA
Alameda Araguaia, n.2104, 2º andar
Barueri/SP – Tel:(11)2078-9000
comunicacao@mha.com.br

LEGENDA:

SUP.	CÓD. ATIVIDADE	INSCRIÇÃO	F/J

FIRMA: ARCHITECTUS S/S EPP
LOCAL: RUA CANUTO DE AGUIAR, 1401C – MEIRELES
CEP 60.160-120 FORTALEZA – CE

ISS-P | ISS-C

Proprietário:

Construção:

Responsável técnico: Mariana Furlani Landim
CAU A28182-3

CREA/CAU | CREA/CAU

APROVO BOMBEIROS | APROVO PREFEITURA

Revisão nº	Descrição	Data	Projetista	Aprovação
00	Emissão inicial	04/04/2018	Mariana F.	Mariana F.

BAHIA GOVERNO DO ESTADO TRANSFORMA DO BRASIL
PROSUS
SECRETARIA DE SAÚDE DO ESTADO DA BAHIA-SESAB
PROSUS Programa de Fortalecimento do SUS na Região Metropolitana de Salvador

Unidade/Orgão: CENTRAL INTEGRADA DE COMANDO E CONTROLE		Proprietário: SEC. DE SAÚDE DO ESTADO DA BAHIA	
Endereço: Centro Administrativo da Bahia - 4ª Avenida, 400		Município: SALVADOR	Bairro: CAB
Nome do projeto: PROJETO EXECUTIVO ARQUITETURA			Escala: INDICADA
Título da folha: DETALHE PLANTA 01 – SANITÁRIOS FEMININOS		Data: ABRIL/2018	Folha: ARQ 035/044
Responsável técnico: MARIANA FURLANI CAU: A28182-3	Coord. elab. de projetos: MARIA TEREZA DE CARVALHO BRAGA CAU: A15353-2		
Arquivo: 029_PE_035_ARQ_CICC_R00.dwg	Topógrafo: -	Desenho: TOM ZÉ	

Z:\029_PROSUS BAHIA\16_ANEXO_SESAB\01_CP_COORDENAÇÃO DO PROJETO\CP_05_ENTREGAS\MHA\2018_04_24_EXECUTIVO_ANEXO\01_ARQUITETURA\DWG\029_PE_035_ARQ_CICC_R00.DWG